Ponzio P100

Portone bilico

MP INFISSI®

Oltre ciò che vedi

Ponzio®

Aluminium design since 1941

BILICO

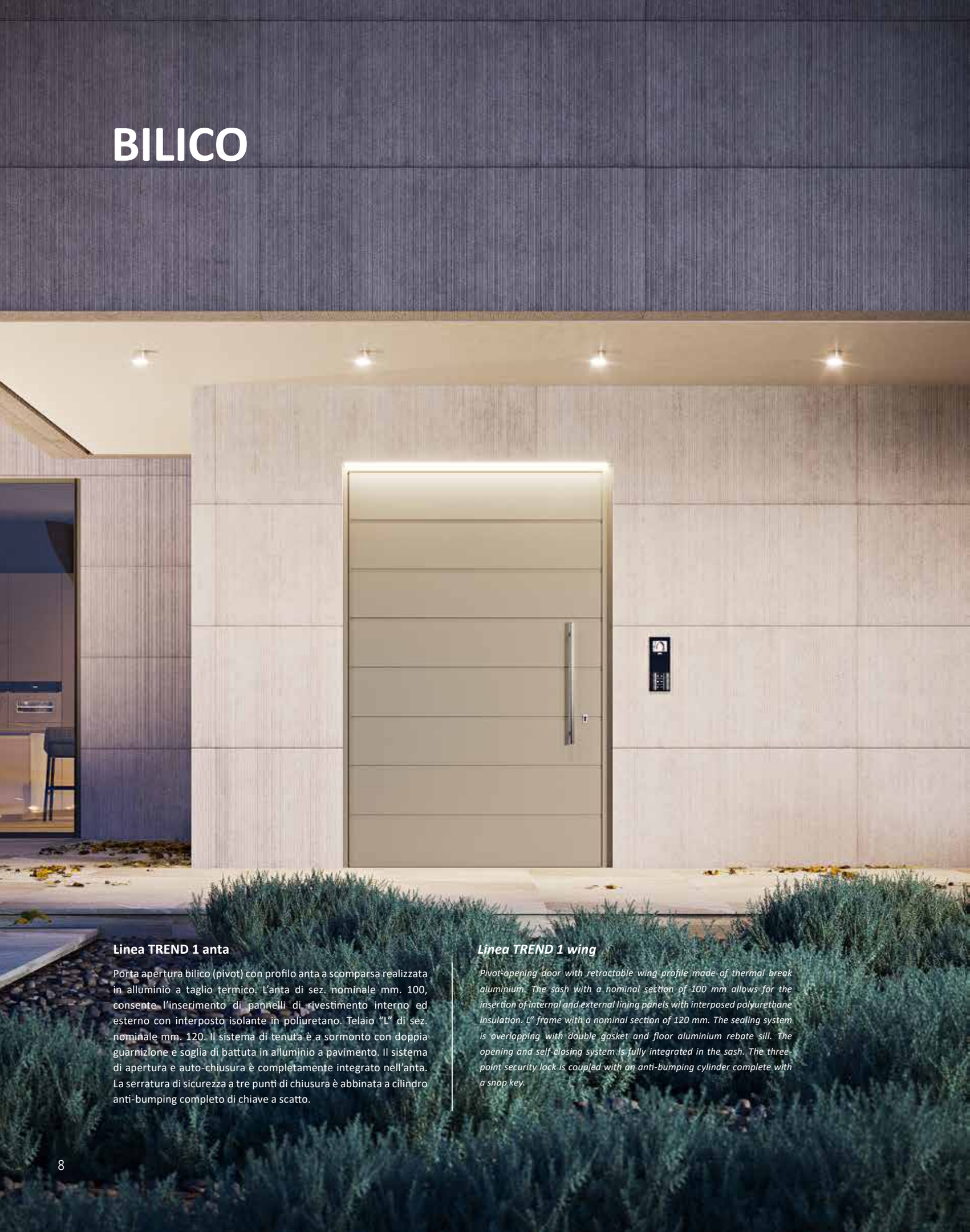

Linea TREND 1 anta

Porta apertura bilico (pivot) con profilo anta a scomparsa realizzata in alluminio a taglio termico. L'anta di sez. nominale mm. 100, consente l'inserimento di pannelli di rivestimento interno ed esterno con interposto isolante in poliuretano. Telaio "L" di sez. nominale mm. 120. Il sistema di tenuta è a sormonto con doppia guarnizione e soglia di battuta in alluminio a pavimento. Il sistema di apertura e auto-chiusura è completamente integrato nell'anta. La serratura di sicurezza a tre punti di chiusura è abbinata a cilindro anti-bumping completo di chiave a scatto.

Linea TREND 1 wing

Pivot-opening door with retractable wing profile made of thermal break aluminium. The sash with a nominal section of 100 mm allows for the insertion of internal and external lining panels with interposed polyurethane insulation. L" frame with a nominal section of 120 mm. The sealing system is overlapping with double gasket and floor aluminium rebate sill. The opening and self-closing system is fully integrated in the sash. The three-point security lock is coupled with an anti-bumping cylinder complete with a snap key.

Tipologia/**Tipology**

Codice/*Cod* F3125

Finiture/*Finishes*

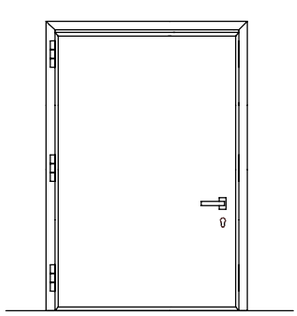

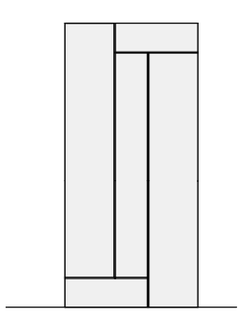

MARBEL_ Kaki Sand

Prestazioni / *Performances*

Trasmittanza termica	UD [W/m²K] = fino a 0,54	*Thermal transmittance*	*UD [W/m²K] = up to 0,54*
Permeabilità all'Aria	* Classe 3	*Air permeability*	** Class 3*
Tenuta all'Acqua	* 6A	*Water tightness*	** 6A*
Resistenza al vento	* C3	*Resistance to wind load*	** C3*

* Riferito alla tipologia 1 anta di dimensioni L 1700 x H 2300 mm

** This value refers to a 1 wing typology dim. mm W 1700 x H 2300*

01 Guarnizione di battuta
02 Lamiera in alluminio esterna 1,2 mm con fresatura
03 Lamiera in alluminio interna 1,2 mm
04 Anta
05 Riempimento THS
06 Telaio

01 Gasket
02 External milled aluminium plate 1,2 mm
03 Internal aluminium plate 1,2 mm
04 Sash
05 Infill THS
06 Frame

BILICO

Linea TREND 1 anta con vetro

Porta apertura bilico (pivot) con profilo anta a scomparsa realizzata in alluminio a taglio termico. L'anta di sez. nominale mm. 100, consente l'inserimento di pannelli di rivestimento interno ed esterno con interposto isolante in poliuretano. Telaio "L" di sez. nominale mm. 120. Il sistema di tenuta è a sormonto con doppia guarnizione e soglia di battuta in alluminio a pavimento. Il sistema di apertura e auto-chiusura è completamente integrato nell'anta. La serratura di sicurezza a tre punti di chiusura è abbinata a cilindro anti-bumping completo di chiave a scatto.

Linea TREND 1 wing with glass

Pivot-opening door with retractable wing profile made of thermal break aluminium. The sash with a nominal section of 100 mm allows for the insertion of internal and external lining panels with interposed polyurethane insulation. L" frame with a nominal section of 120 mm. The sealing system is overlapping with double gasket and floor aluminium rebate sill. The opening and self-closing system is fully integrated in the sash. The three-point security lock is coupled with an anti-bumping cylinder complete with a snap key.

Tipologia/**Tipology** Codice/*Cod* F3445 Finiture/*Finishes*

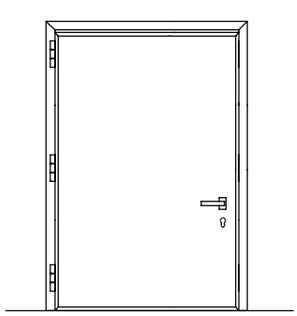

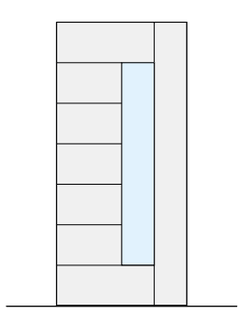

BRASED_ Ruggine fine

Prestazioni / *Performances*

Trasmittanza termica	UD [W/m²K] = fino a 0,54	*Thermal transmittance*	*UD [W/m²K] = up to 0,54*
Permeabilità all'Aria	* Classe 3	*Air permeability*	** Class 3*
Tenuta all'Acqua	* 6A	*Water tightness*	** 6A*
Resistenza al vento	* C3	*Resistance to wind load*	** C3*

* Riferito alla tipologia 1 anta di dimensioni L 1700 x H 2300 mm

* *This value refers to a 1 wing typology dim. mm W 1700 x H 2300*

BILICO

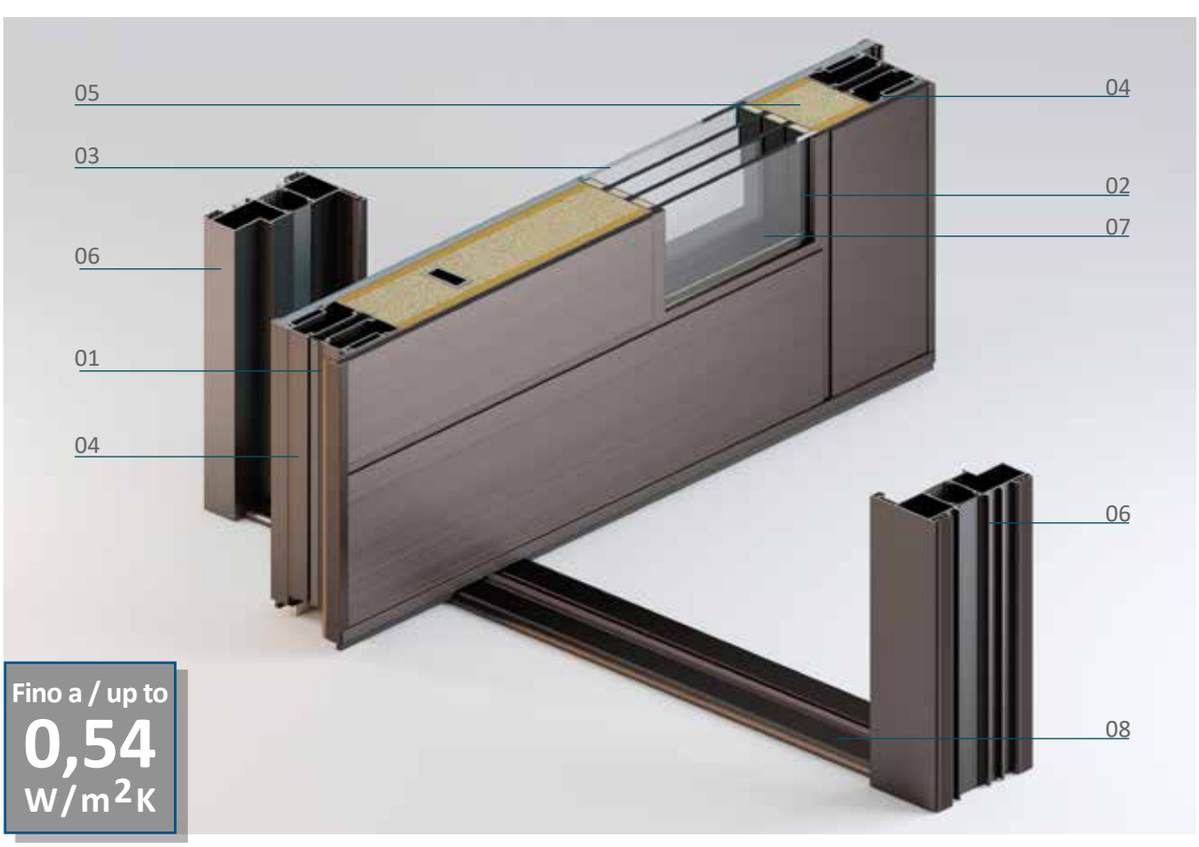

Fino a / up to
0,54
W/m²K

01 Guarnizione di battuta
02 Lamiera in alluminio esterna 1,2 mm con fresatura
03 Lamiera in alluminio interna 1,2 mm
04 Anta
05 Riempimento THS
06 Telaio
07 Vetro
08 Soglietta

01 Gasket
02 External milled aluminium plate 1,2 mm
03 Internal aluminium plate 1,2 mm
04 Sash
05 Infill THS
06 Frame
07 Glass
08 Little sill

BILICO

Assonometria

Soglia termica in alluminio / *Aluminium thermal threshold*

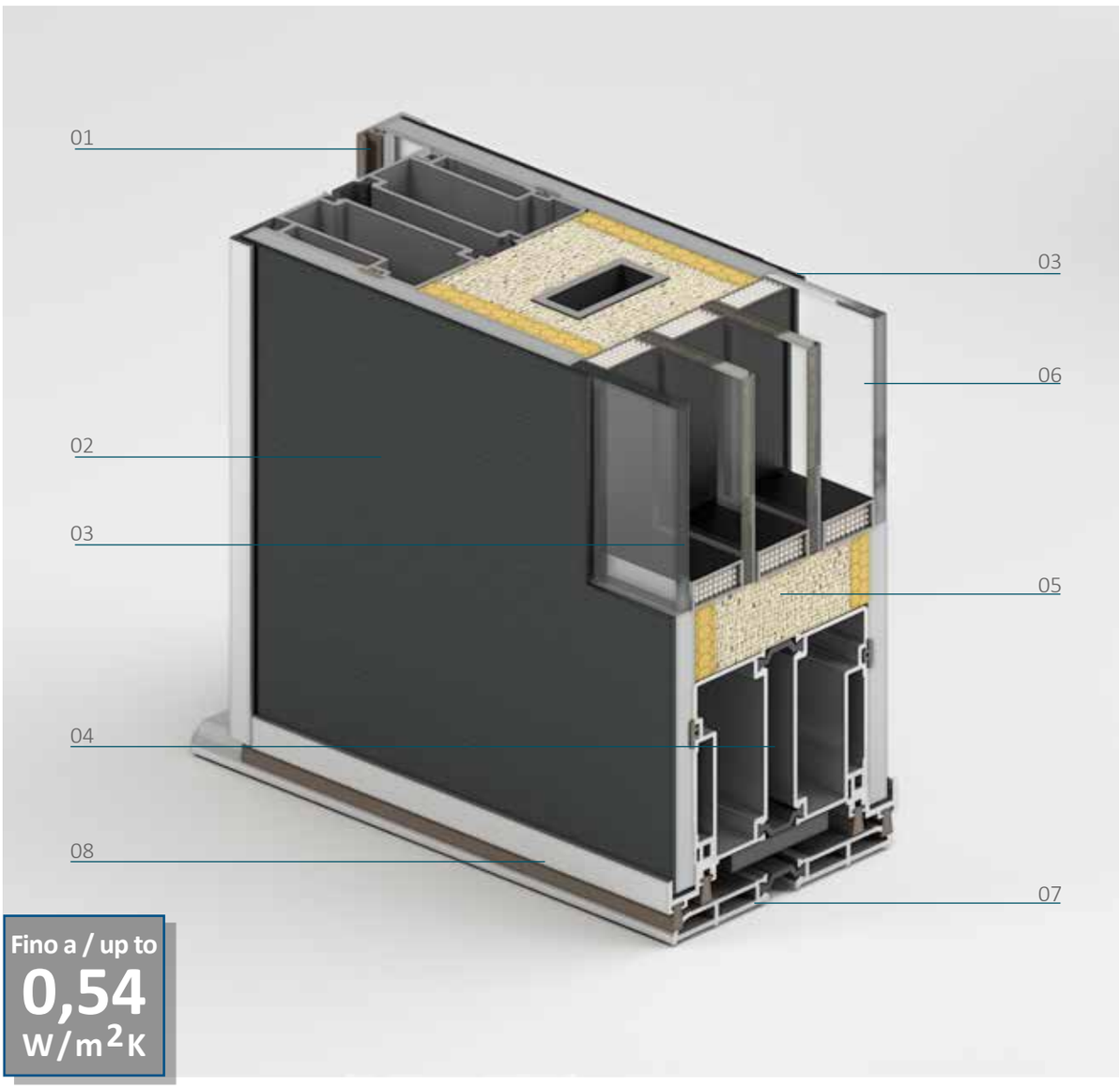

01 Guarnizione di battuta
02 Lamiera in alluminio esterna 1,2 mm con fresatura
03 Lamiera in alluminio interna 1,2 mm
04 Anta
05 Riempimento THS + Lamiera di controbilanciamento
06 Vetro
07 Soglietta
08 Profilo porta pannello

01 Gasket
02 External milled aluminium plate 1,2 mm
03 Internal aluminium plate 1,2 mm
04 Sash
05 Infill THS + Counterbalancing plate
06 Glass
07 Little sill
08 Panel support profile

BILICO

Axonometric projection

Soglia mobile con gocciolatoio / *Mobile threshold with water drip*

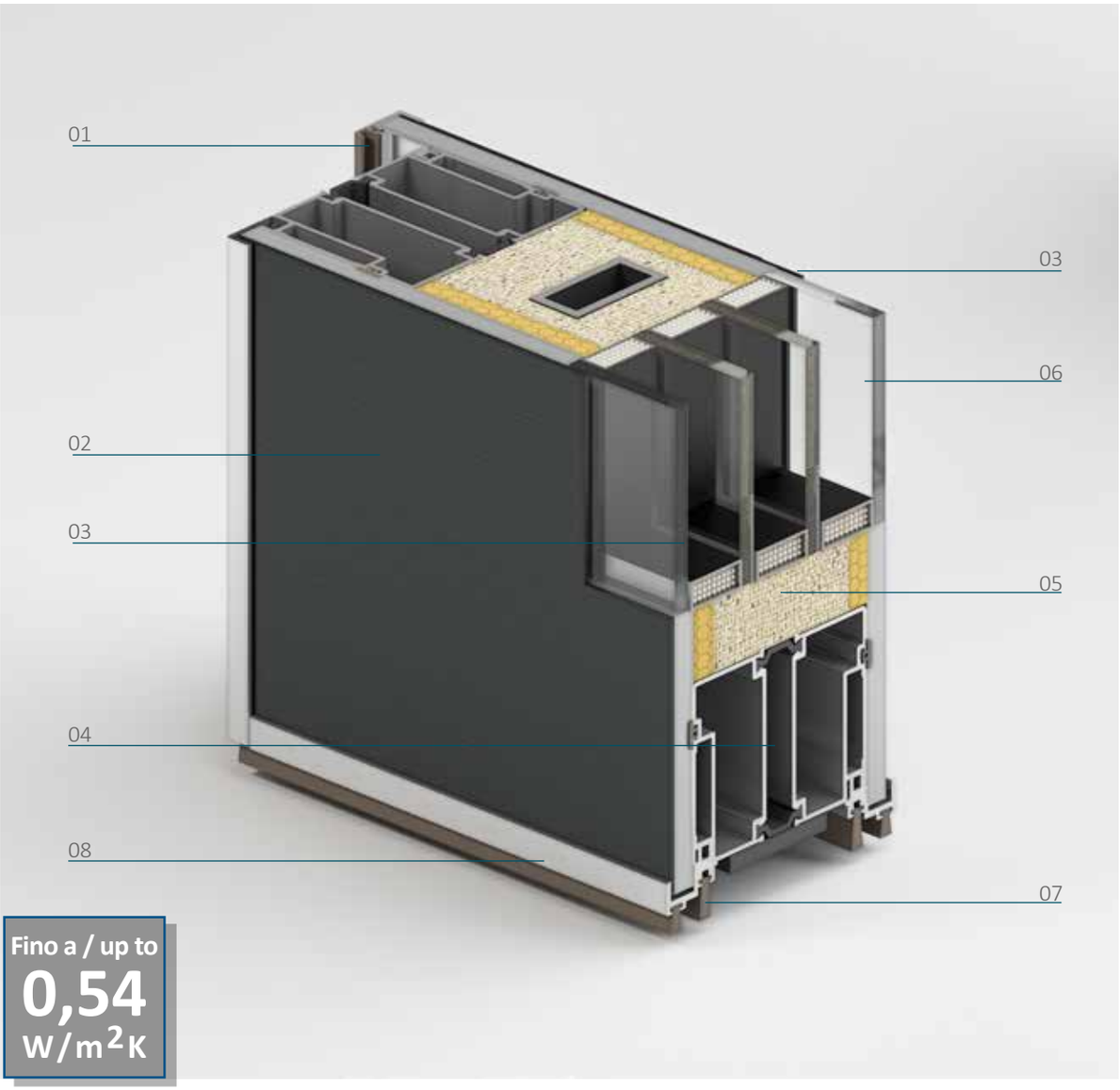

01 Guarnizione di battuta
02 Lamiera in alluminio esterna 1,2 mm con fresatura
03 Lamiera in alluminio interna 1,2 mm
04 Anta
05 Riempimento THS
06 Vetro
07 Soglia mobile
08 Profilo porta pannello

01 Gasket
02 External milled aluminium plate 1,2 mm
03 Internal aluminium plate 1,2 mm
04 Sash
05 Infill THS
06 Glass
07 Mobile threshold
08 Panel support profile

BILICO

Sezione orizzontale / *horizontal section*

Ponzio 100
Porte d'ingresso in alluminio

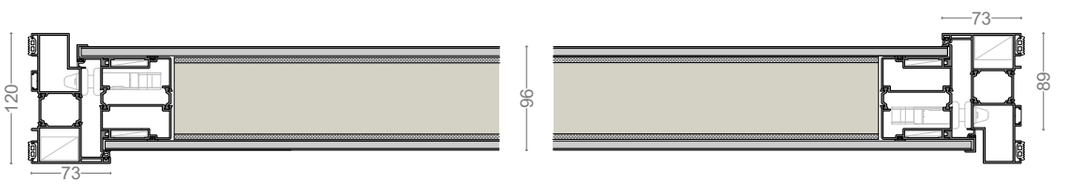

01

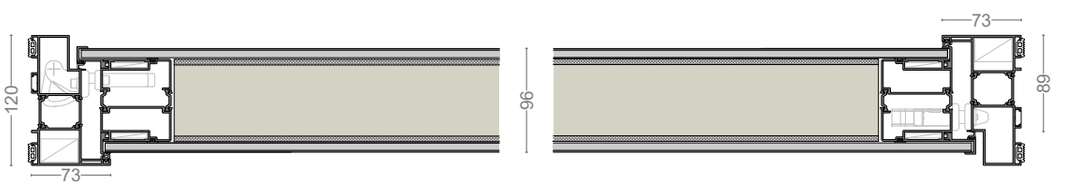

02

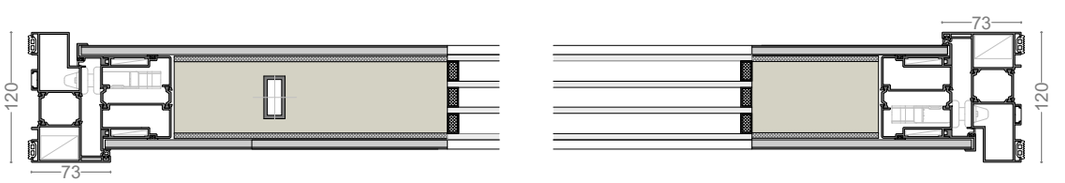

03

Dimensioni / *dimensions*	Finiture / *finishes*
1300 x 2100 mm	
1600 x 2400 mm	RAL, Polycrom, Marbel, Uberall*, Uberall HD*, Vertex*, Starox*, Brased*, Velvet*
1900 x 2800 mm	
2200 x 3000 mm	*Realizzabile solo con pannelli PLANA / *Avalaible only with PLANA pannels*
2800 x 3000 mm	

01 PONZIO BILICO 1 anta con tipologia soglia A
02 PONZIO BILICO 1 anta con tipologia soglia B
03 PONZIO BILICO 1 anta con vetro

01 PONZIO BILICO 1 wing with threshold type A
02 PONZIO BILICO 1 wing with threshold type B
03 PONZIO BILICO 1 wing with glass

BILICO

Dimensioni / *Dimensions*

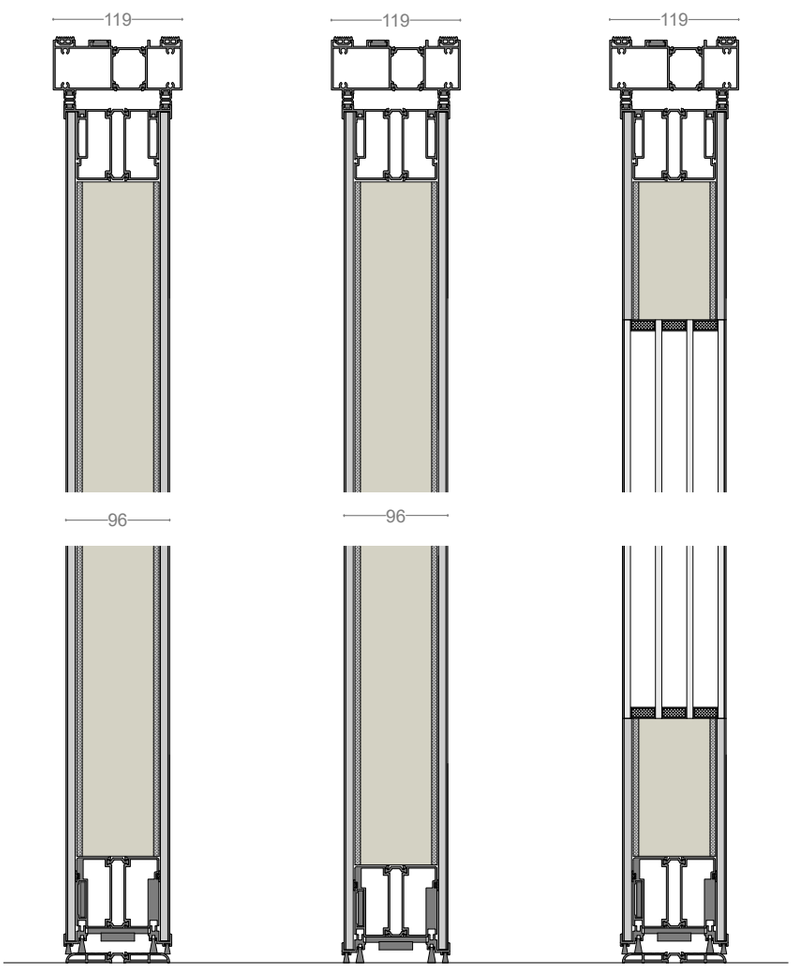

04 05 06

04 PONZIO BILICO 1 anta con tipologia soglia A
05 PONZIO BILICO 1 anta con tipologia soglia B
06 PONZIO BILICO 1 anta con vetro

04 PONZIO BILICO 1 wing with threshold type A
05 PONZIO BILICO 1 wing with threshold type B
06 PONZIO BILICO 1 wing with glass

MANIGLIONI

Handles

Maniglioni

Handles

Maniglione Biometrico Tondo d 30 mm, staffa 90° o 35° , lettore frontale o retro , inox o nero, L 600-800-1000-1500-1800-2100-2400

Maniglione Biometrico quadrato 30 x 30 mm , staffa 90° o 35° , lettore frontale o retro , inox o nero, L 600-800-1000-1500-1800-2100-2400

Maniglione Biometrico rettangolare 40 x 20 mm , staffa 90° o 35° , lettore frontale o retro , inox o nero, L 600-800-1000-1500-1800-2100-2400

Maniglioni

Handles

Letizia
Acciaio Inox 316/ Stainless Steel
L 660 mm - I 600 mm
BU890134

Luxury
Acciaio inox AISI 316L
L 650 mm I 500 mm
BU3738

Trendy
Acciaio Inox AISI 316L
L 600 mm I 500 mm
BU3648

Maniglioni

Handles

Arca
Acciaio inox AISI 316L
L 500 mm
BU890114

Mohicano
Acciaio inox AISI 316L
L 370 mm - I 350 mm
BU3748

Noa
Cromo sat.
L 500 mm
BU890024

Letizia
Acciaio Inox 316/ Stainless Steel
L 360 mm - I 300 mm
BU890124

Fashion
Inox AISI 316L
L 530 mm - I 500 mm
BU3608

Fashion
Acciaio Inox AISI 316L nero
L 530 mm - I 500 mm
BU3605

Maniglioni

Handles

Puntatore
Acciaio Inox AISI 316L
L 320 mm - I 290 mm
BU3588

Puntatore
Acciaio Inox AISI 316L nero
L 320 mm - I 290 mm
BU3585

Magnetic
Acciaio inox AISI 316L
L 500 mm I 350 mm
BU3678

Zen
Cromo Satinato
L 480 mm - I 450 mm
BU2364

Rain 600
Acciaio Inox/ Stainless steel
L 700 mm I 600 mm
BU3468

Rain
Acciaio Inox/ Stainless steel
L 420 mm I 320 mm
BU3438

Maniglioni

Handles

Flesso
Cromo Satinato
L 280 mm - I 250 mm
BU2054

Flesso
T.O.R.
L 280 mm - I 250 mm
BU2052

Flesso
Neromat
L 280 mm - I 250 mm
BU2055

Luna
Cromo Satinato
L 270 mm I 250 mm
BU1044

Luna
Neromat
L 270 mm I 250 mm
BU1045

Luna
T.O.R.
L 270 mm I 250 mm
BU1042

Maniglie

Handles

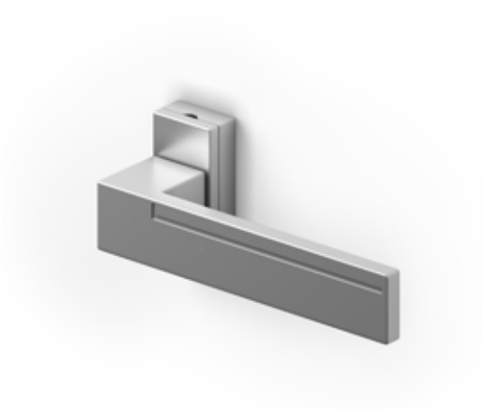

Maniglia Louise
Cromo Satinato
L 150 mm
BU8604

Maniglia Medea
Cromo Satinato
L 150 mm
BU8904

Maniglia Kikka
Cromo Satinato
L 150 mm
BU 9104

Maniglia Thelma
Cromo Satinato
L 150 mm
BU8704

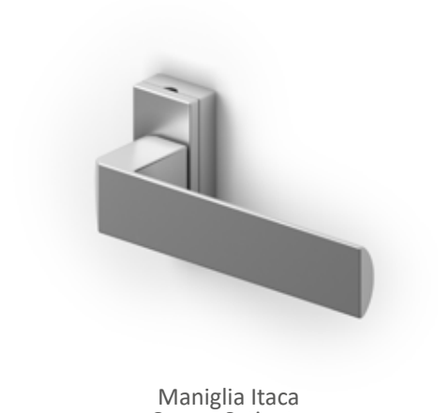

Maniglia Itaca
Cromo Satinato
L 150 mm
BU8804

Maniglia
Acciaio inox AISI 316
L 140 mm
BU1774

Maniglie

Handles

Pomolo maniglia Marte
Starox
L 66 mm
BU1329

Pomolo maniglia Marte
Cromo Satinato
L 66 mm
BU1324

Maniglia
Acciaio inox AISI 316
L 150 mm
BU1754

Pomolo Saturno
Cromo Satinato
L 55 mm
BU1364

Pomolo Cilindro
Cromo Satinato
L 25 mm
BU1474

Pomolo con Limitatore D'Apertura
Acciaio Inox AISI 316L
Acciaio inossidabile
Diametro 50 mm
BU1464

Accessori

Accessories

01

Chiave / *Key*

Chaive a scatto abbinata a cilindro di sicurezza anti-mainipolazione e meccanismo anti-bumping. Dotazione di serie, n. 2 chiavi a scatto e n. 3 chiavi standard. A richiesta chiave di cantiere.

Snap key combined with the anti-bumping and anti-manipulation cylinder. Standard keys included: no 2 snap keys and no 3 standard keys : construction key on request.

02

Serratura di serie

Serratura di sicurezza a 3 punti di chiusura con combinazione punzone-gancio abbinata a riscontro verticale lungo. Movimento ad ingranaggio con doppio giro di chiave.

Standard lock, included

3-point security lock with combination punch-hook combined with vertical lock device. Gear movement with double turn of the key.

03

Serratura automatica optional

Serratura di sicurezza a 3 scrocchi (2 softlock), azionati da una molla per triplice chiusura autobloccante abbinata a riscontro verticale lungo. La combinazione gancio-scrocco impedisce lo scasso e il sollevamento della porta e offre un elevata sicurezza antintrusione. Movimento ad ingranaggio con doppio giro di chiave.

Automatic locking, optional

Security lock with 3 latches (2 Softlock), driven by a triple self-locking spring and combined with a vertical lock device. The hook-latch combination prevents the burglary and the lifting of the door and provides a high anti-intrusion security. Equipped with gear movement with double turn of the key.

04

Serratura Elettromeccanica

Serratura di sicurezza con sistema elettromeccanico di apertura e chiusura, completa di passacavo, cavi di collegamento elettrici e magnete tondo adesivo. Abbinabile a sistemi di controllo degli accessi e numerose altre applicazioni. Il blocco motorizzato garantisce un'elevata sicurezza.

Electromechanical lock

Safety lock with opening and closing electromechanical system, complete with fairlead, electrical connection cables and round sticky magnet. It can be combined with access control systems and numerous other applications. The motorised block guarantees a high security.

05

Keyless

Il sistema elettronico KEYLESS permette di controllare gli accessi tramite bluetooth, può essere integrato nel pannello o installato all'esterno. L'applicazione permette di aprire la porta senza contatto tramite smartphone o inserendo il codice sulla tastiera.

The KEYLESS electronic system allows to control the access via Bluetooth; it can be integrated into the panel or installed outside. The application allows you to open the door without any contact through a smartphone or by entering the code on the numerical code device.

06

Lettore Biometrico

Il sistema biometrico permette di controllare gli accessi e può essere integrato nel pannello o installato all'esterno. Programmabile fino a 99 spazi di memoria.

Bimetrical Reader

The biometric system allows to control the access and can be integrated in the panel or installed outside. Programmable up to 99 memory spaces.

MP INFISSI®

Oltre ciò che vedi

MP Infissi è un marchio di DEA Finestre srl - Sede Operativa C.da Collepiano Z.I.
82030 Torrecuso (BN) Italy Tel. +39 0824 874636 info@mpinfissi.it